承認図

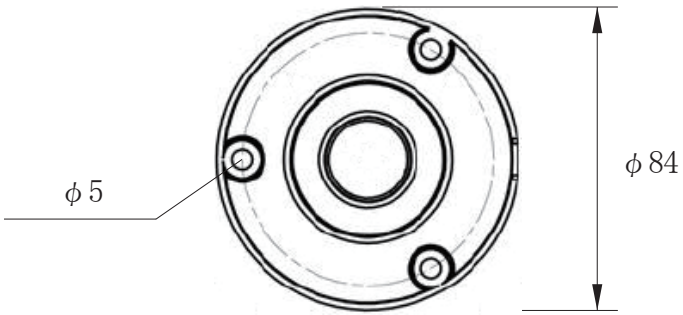

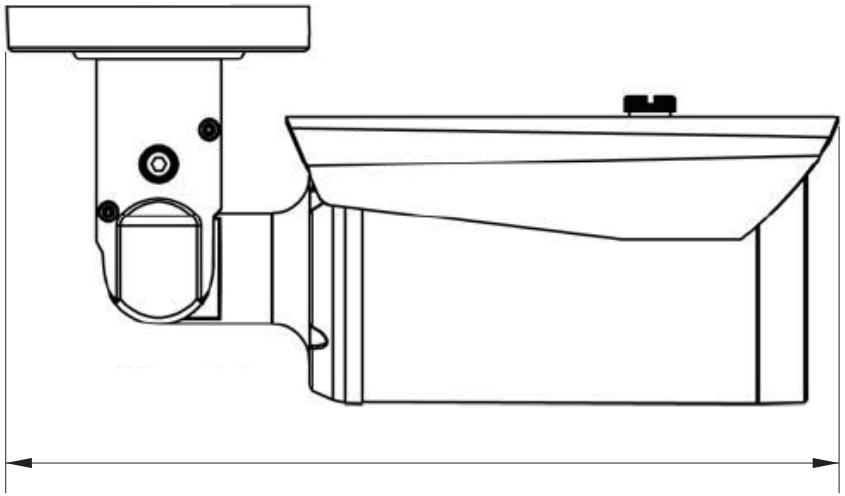

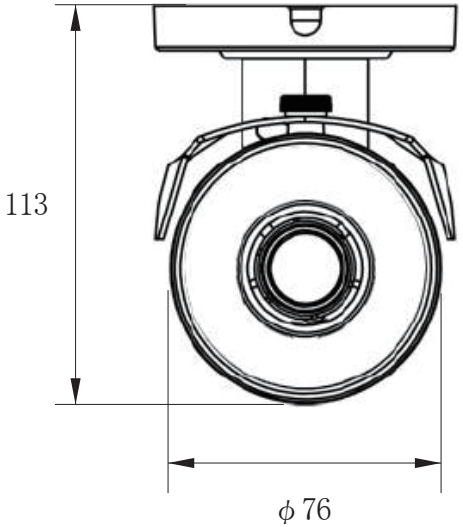

（単位：mm）

特記事項	取扱店名	名称　AHD 5MP バレットカメラ
522万画素　5MP　AHD　防雨（IP66）カメラ		概要　屋外用/色 アイボリー
定格：専用駆動ユニット（※ DC12V-1A アダプター　電源別送方式も可能）		型番　CT-LA1250
f = 2.7～13.5mm バリフォーカルレンズ搭載　／　撮影範囲　水平　約 35～95°		
赤外線暗視　照射距離　約 35m（設置環境により変動）		